DM52D

Lekka, 2 biegowa wiertnica o mocy 1800 W do wiercenia na sucho do średnicy 182 mm (w miękkich materiałach).

MIKROUDAR



cena netto: 3255,00 pln

Model		DM52D
Moc		1800 W
Napięcie		220-240 V~ Częstotliwość 50-60 Hz
Obroty min $^{-1}$	Bieg 1:	1080
	Bieg 2:	2160
Częstotliwość uderzeń	Bieg 1:	29 000 bpm
	Bieg 2:	56 000 bpm
Zakres wiercenia		Beton zbrojony - 82 mm, miękkie materiały konstrukcyjne -182 mm
Mocowanie		1 1/4" & R 1/2"
Ochrona		Klasa II
Wymiary		505 mm x 105 mm x 210 mm
Waga		5,0 kg

DDC5

Lekka, 2 biegowa wiertnica o mocy 1800 W do wiercenia na sucho i na mokro



MIKROUDAR

cena netto: 3870,00 pln

Model		DDC5
Moc		1800 W
Napięcie		220-240 V~ Częstotliwość 50-60 Hz
Obroty min $^{-1}$	Bieg 1:	780
	Bieg 2:	1400
Częstotliwość uderzeń	Bieg 1:	30 000 bpm
	Bieg 2:	50 000 bpm
Zakres wiercenia		Na sucho z odkurzaczem: Beton zbrojony - 102 mm, miękkie materiały konstrukcyjne -200 mm, z wodą:152mm
Mocowanie		1 1/4" & R 1/2"
Ochrona		Klasa II
Wymiary		505 mm x 105 mm x 210 mm
Waga		5,0 kg
Długość kabla		3 m

DME52D

Profesjonalna 2 biegowa wiertnica o mocy 1800 W do wiercenia na sucho otworów pod puszki dla elektryków

MIKROUDAR

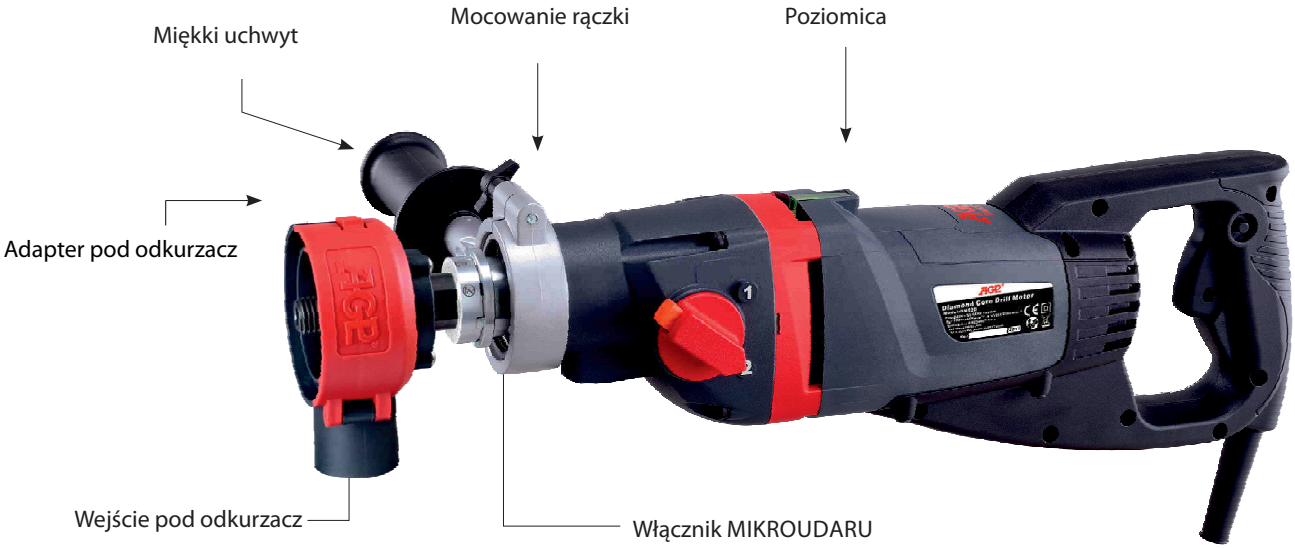

cena netto: 3570,00 pln*
* wiertnica
* adapter pod odkurzacz
* pilot centrujący

Model		DME52D
Moc		1800 W
Napięcie		220-240 V~ Częstotliwość 50-60 Hz
Obroty min $^{-1}$	Bieg 1:	1080
	Bieg 2:	2160
Częstotliwość uderzeń	Bieg 1:	29 000 bpm
	Bieg 2:	56 000 bpm
Zakres wiercenia		Beton zbrojony - 82 mm, miękkie materiały konstrukcyjne -182 mm
Mocowanie		M16
Ochrona		Klasa II
Wymiary		505 mm x 105 mm x 210 mm
Waga		5,0 kg
Długość kabla		3 m

DMC6D

Wiertnica Heavy Duty 3 biegowa 2200 W ze stopu magnezu.



Szybkozłączka na mokro / sucho DMC6D

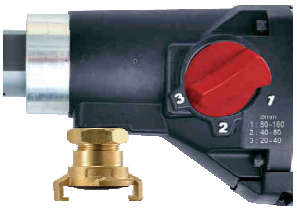







cena netto: 5355,00 pln

Model	DMC6D
Moc	2200 W (220 V)
Napięcie	220-240 V~ 50-60 Hz Częstotliwość
Obroty min^{-1}	560 / 910 / 2560
Zakres wiercenia	162 mm - na mokro
	182 mm - na sucho
Mocowanie	1 1/4" & R 1/2"
Średnica kołnierza	60mm
Ochrona	Klasa II z PRCD
Wymiar	437 mm x 115 mm x 289 mm
Waga	6,4 kg DMC6D
Długość kabla	3,5 m

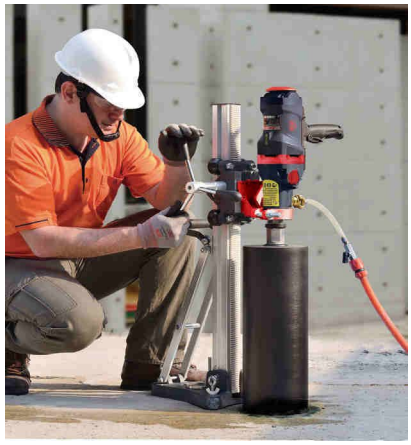

DMC160

Wiertnica Heavy Duty 3 biegowa o mocy 2200W



cena netto: 4725,00 pln

Model	DMC160
Moc	2200W (220 V)
Napięcie	220-240 V~ 50-60 Hz Częstotliwość
Obroty min^{-1}	670 / 1070 / 2990
Zakres wiercenia	162 mm - na mokro
	200 mm - na sucho
Mocowanie	1 1/4" & R 1/2"
Średnica kołnierza	60 mm
Ochrona	Klasa II z PRCD
Wymiar	528 mm x 106 mm x 145 mm
Waga	5,8 kg
Długość kabla	3,5 m



DM 62

Specjalnie zaprojektowana wytrzymała 2-biegowa wiertnica o mocy 2200 W do wiercenia na sucho w betonie zbrojonym do średnicy 162 mm i do 262 mm w miękkich materiałach z mikroudarem



cena netto: 5565,00 pln

Model		DM62
Moc		2200 W (220 V)
Napięcie		220-240 V~ 50-60 Hz Częstotliwość
Obroty min $^{-1}$	Bieg 1:	750
	Bieg 2:	1140
Częstotliwość uderzeń	Bieg 1:	20 000 bpm
	Bieg 2:	30 400 bpm
Zakres wiercenia		162 mm żelbet / 262 mm miękkie materiały
Mocowanie		1 1/4" & R 1/2"
Ochrona		Klasa II
Wymiary		430 mm x 290 mm x 122 mm
Waga		6,2 kg
Długość kabla		3,5 m

DD 62

Specjalnie zaprojektowana wytrzymała 2-biegowa wiertnica o mocy 2200 W do wiercenia na sucho w betonie zbrojonym do średnicy 182 mm i do 262 mm w miękkich materiałach z mikroudarem

Wet Upgrade



MIKROUDAR

cena netto: 5765,00 pln

Model		DD62 Wet Upgrade
Moc		2200 W (220 V)
Napięcie		220-240 V~ 50-60 Hz Częstotliwość
Obroty min $^{-1}$	Bieg 1:	750
	Bieg 2:	1140
Częstotliwość uderzeń	Bieg 1:	20 000 bpm
	Bieg 2:	30 400 bpm
Zakres wiercenia		182 mm żelbet / 262 mm miękkie materiały
Mocowanie		1 1/4" & R 1/2"
Ochrona		Klasa II PRCD
Wymiary		430 mm x 290 mm x 122 mm
Waga		6,2 kg
Długość kabla		3,5 m

DM8P

Specjalnie zaprojektowana wytrzymała 3-biegowa wiertnica o mocy 2500 W w obudowie ze stopu magnezu.
Do wiercenia na mokro w betonie zbrojonym do średnicy 200 mm.

Obudowa ze stopu magnezu
minimalna waga i maksymalna wytrzymałość

Silnik posiada elektronikę do utrzymywania stałej prędkości obrotowej w celu stabilnego wiercenia, wydłużając tym żywotność wiertła



Miękki uchwyt

Zawór wodny

Czujnik LED przeciążeniowy



Poziomica

cena netto: 5985,00 pln

Model	DM8P
Moc	2500 W (220 V)
Napięcie	220-240 V~ 50-60 Hz Częstotliwość
Obroty min $^{-1}$	780 / 1400
Zakres wiercenia	200 mm
Mocowanie	1 1/4" i R 1/2"
Ochrona	Klasa II z PRCD / GFCI
Wymiary	463 mm x 127 mm x 310 mm
Średnica kołnierza	60 mm
Waga	7,3 kg
Długość kabla	3,5 m

DM 12

Mocna 3500 W wiertnica w obudowie aluminiumowej

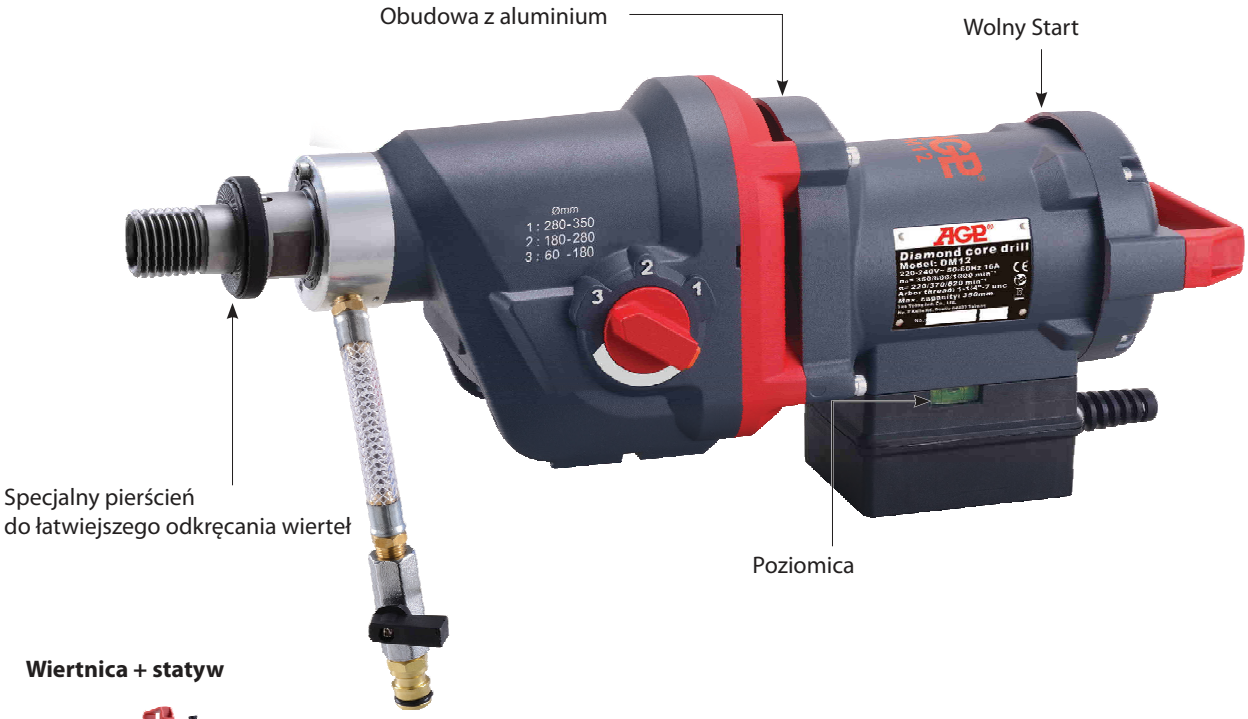



Wiertnica + statyw





cena netto: 7665,00 pln

Model	DM12
Moc	3500 W (220 V), 2800 W (110 V)
Napięcie	220-240 V~ 50-60 Hz or 110-120 V~ 50-60 Hz
Obroty min $^{-1}$	220 / 370 / 620
Zakres wiercenia	350 mm
Rodzaj oleju	W90
Ilość oleju	625ml
Mocowanie	1 1/4" i R 1/2"
Ochrona	Klasa II z PRCD / GFCI
Ochrona przed przeciążeniem	TAK
Wymiary	550 mm x 155 mm x 210 mm
Waga	12,9 kg

DDC9

Mocna 2500W wiertnica w obudowie aluminiumowej,
z mikroudarem do wiercenia na mokro i na sucho



MIKROUDAR

cena netto: 9400,00 pln

Model		DDC9
Moc		2500 W (220 V)
Napięcie		220-240 V~ 50-60 Hz Częstotliwość
Obroty min $^{-1}$	Bieg 1:	320
	Bieg 2:	700
	Bieg 3:	1450
Częstotliwość uderzeń	Bieg 1:	7 680 bpm
	Bieg 2:	16 800 bpm
	Bieg 3	34 800 bpm
Zakres wiercenia		250mm z mikroudarem
Mocowanie		1 1/4" & R 1/2"
Ochrona		Klasa II PRCD
Długość kabla		3,5 m
Wymiary		585 mm x 126 mm x 170 mm
Waga		10,5 kg

DDC12

Mocna 3500W wiertnica w obudowie aluminiumowej,
z mikroudarem do wiercenia na mokro i na sucho



MIKROUDAR

cena netto: 9900,00 pln

Model		DDC12
Moc		3500 W (220 V)
Napięcie		220-240 V~ 50-60 Hz Częstotliwość
Obroty min $^{-1}$	Bieg 1:	270
	Bieg 2:	480
	Bieg 3:	780
Częstotliwość uderzeń	Bieg 1:	6 480 bpm
	Bieg 2:	11 520 bpm
	Bieg 3	18 720 bpm
Zakres wiercenia		350mm z mikroudarem
Mocowanie		1 1/4" & R 1/2"
Ochrona		Klasa II PRCD
Długość kabla		3,5 m
Wymiary		623 mm x 149 mm x 213 mm
Waga		13 kg

STOJAKI DO WIERTNIC

Aluminiowa kolumna ze stalową zębatką dla maksymalnej sztywności przy minimalnej wadze

Wygodna, szybka blokada suportu



S350



S500 & S800

Płytki montażowa

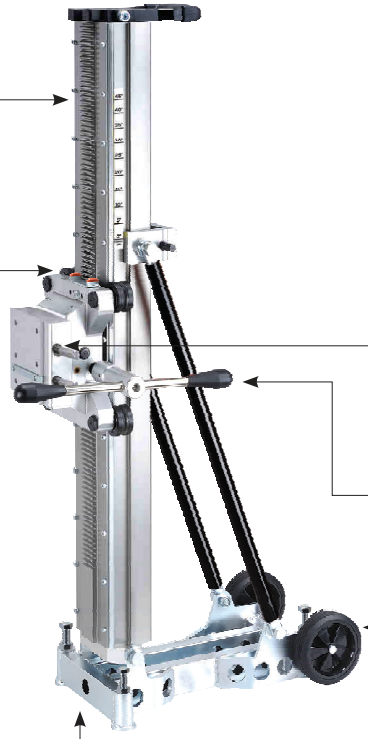

Szybki montaż silnika

Korba służy również jako klucz

Kółka do łatwego transportu

Odporna na wibracje podstawa stalowa o dużej grubości (optymalnej stabilność).



AS 200



AS200

cena netto: 3885,00 pln



S350

cena netto: 5670,00 pln



S500

cena netto: 7875,00 pln



S800

cena netto: 9555,00 pln

Model	AS200	S350	S500	S800
Średnica wiercenia (mm)	200	350	350	350
Średnica wiercenia z dystansem (mm)	Brak	Brak	500	800
Długość wiertła (mm)	500	660	690	760
Wymiary (mm)	361 x 250 x 890	435 x 245 x 984	480 x 240 x 1025	555 x 275 x 1035
Waga (bez rączki)	10,5kg	16,6kg	19,08kg	26,5kg

OPCJE (Dłuższe kolumny):

S350 / 1500 mm — **cena netto: 8610,00 pln**

S350 / 2000 mm — **cena netto: 10133,00 pln**

S500 / 1600 mm — **cena netto: 9765,00 pln**

S500 / 2000 mm — **cena netto: 11025,00 pln**

OSPRZĘT do wiercenia

Płyta próżniowa VB400 (As200, S350, S500)

2640,00 netto

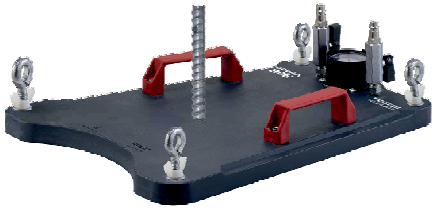

Odsysacz wody (3 uszczelki w zestawie)

828,00 netto



Dodatkowe uszczelki
(5 szt)

cena netto: 345,00 pln

Pompa próżniowa VP140

3080,00 netto





Przewód próżniowy

Zbiornik VP140

1016,00 netto



AGP Adapter pod odkurzacz M16

246,00 netto



AGP dystans uniwersalny 40 mm

381,00 netto



AGP dystans systemowy

45 mm (zwiększa możliwość wiercenia o 90 mm)	998,00 netto
100 mm (zwiększa możliwość wiercenia o 200 mm)	1089,00 netto
150 mm (zwiększa możliwość wiercenia o 300 mm)	1361,00 netto
200 mm (zwiększa możliwość wiercenia o 400 mm)	1543,00 netto



Midan hydronetka 10L

720,00 netto



AGP adapter R1/2" na SDS Plus

85,00 netto



C14

Ręczna przecinarka na tarcze fi 350 mm na sucho i na mokro z silnikiem o mocy 2800 W - głębokość cięcia 125 mm - Idealna do wycinania drzwi



cena netto: 4600,00 pln

Dodatkowe akcesoria:



Przystawka ssąca C14

cena netto: 889,00 pln



Osłona przeciwpyłowa zapewnia doskonałą ochronę przed zapyleniem podczas cięcia na sucho

Tarcza do cięcia na płasko - GALAXY 15

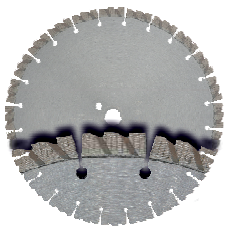

cena netto: 380,00 pln



Mocowanie do cięcia na płasko (60 mm)

cena netto: 653,00 pln

Model	C14
Moc	2800 W
Napięcie	220-240 V~ Częstotliwość 50-60 Hz
Obroty min $^{-1}$	4500
Prędkość obwodowa tarczy	83,6 m/s
Średnica tarczy	355 mm
Mocowanie	25,4 mm
Głębokość cięcia	125 mm
Ochrona	Klasa I z PRCD / GFCI
Waga	8,0 kg , (8,4kg z rolkami prowadzącymi)

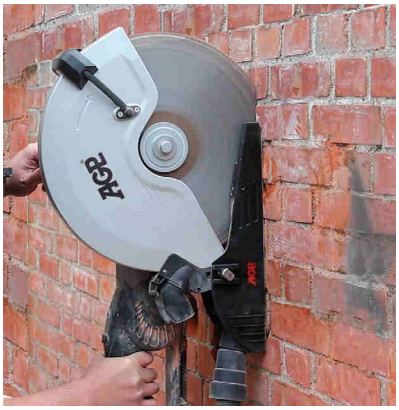

C16

Ręczna przecinarka na tarcze fi 400 na sucho i na mokro z silnikiem o mocy 3200 W - głębokość cięcia 150 mm - Idealna do wycinania drzwi

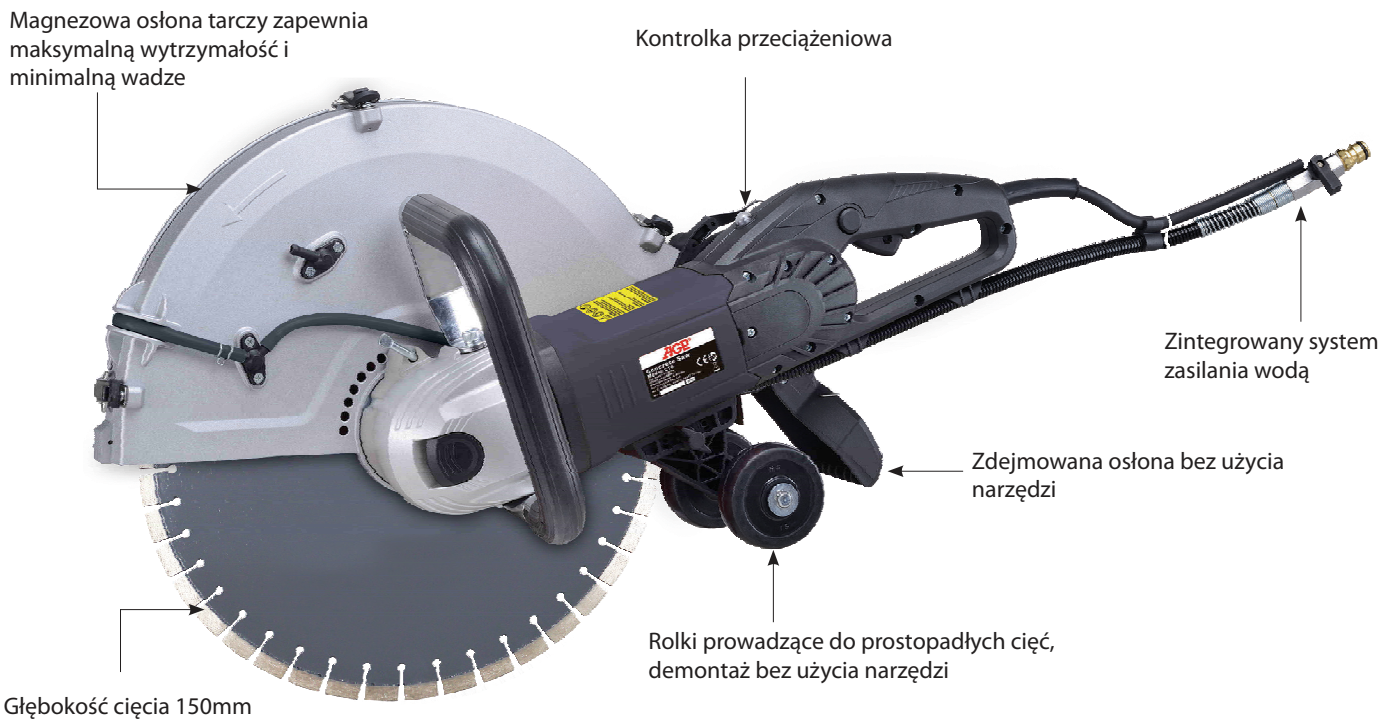

cena netto: 5500,00 pln

Dodatkowe akcesoria:

Cięcie na płasko



Tarcza do cięcia na płasko - TIGER

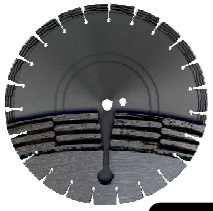

cena netto: 675,00 pln



Mocowanie do cięcia na płasko (60 mm)

cena netto: 653,00 pln



Przystawka ssąca C16

cena netto: 998,00 pln

Dodatkowa osłona przeciwpyłowa zapewnia doskonałą ochronę zapylenia podczas cięcia na sucho



Model	C16
Moc	3200 W
Napięcie	220-240 V~ Częstotliwość 50-60 Hz
Obroty min $^{-1}$	3900
Prędkość obwodowa tarczy	82,7 m/s
Średnica tarczy	400 mm
Mocowanie	25,4 mm
Głębokość cięcia	150 mm
Ochrona	Klasa I z PRCD / GFCI
Waga	9,7 kg , (10,1 kg z rolkami prowadzącymi)
Wymiar	660 mm x 259 mm x 280 mm
Długość kabla	3 m

C18

Przecinarka ręczna na tarcze 450 mm do cięcia na mokro z silnikiem o mocy 6500 W na wysokoką częstotliwość.
- cięcia 175 mm. Cięcie na płasko.

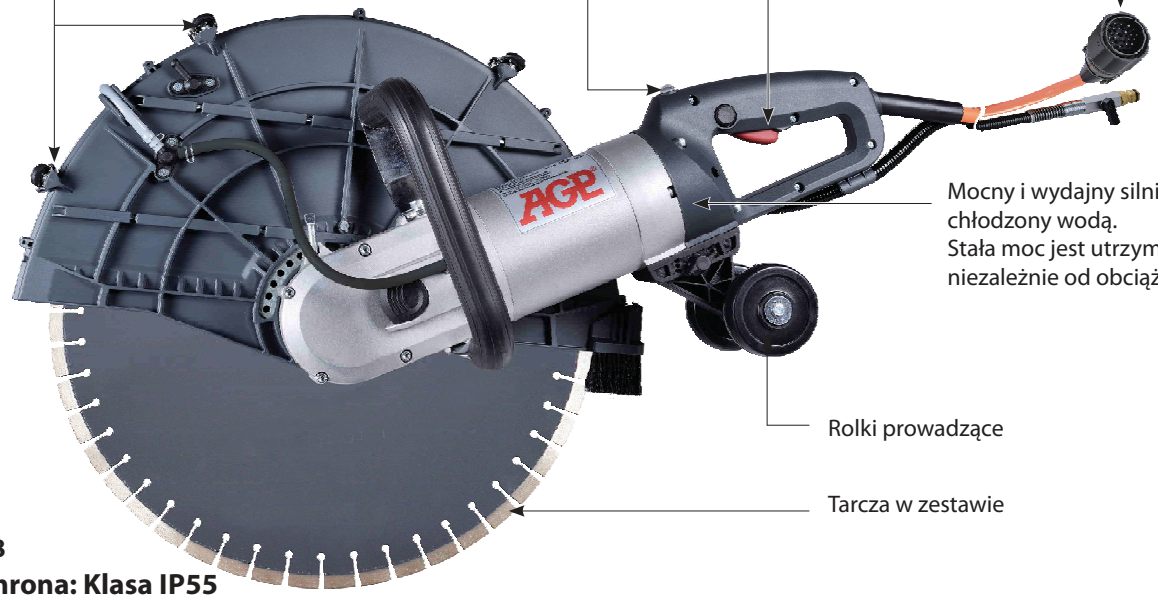

C18
Ochrona: Klasa IP55

P8K Powerbox z wbudowanym PRCD posiada pełną elektroniczną ochronę przed za wysokim i za niskim napięciem oraz zabezpiecznie termiczne i przeciążeniowe. Dostarcza do urządzenia prąd o wysokiej częstotliwości

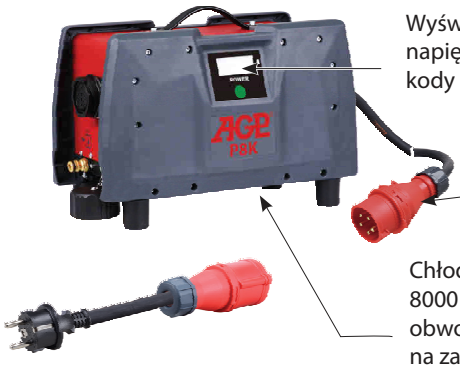

Akcesoria dodatkowe:

Flansz do cięcia na płasko

Szczotka/rolka do cięcia na płasko (opcja)



Średnica 450mm



Przystawka do cięcia na płasko

cena netto: 759,00 pln

Model	C18
Moc	
3□ ~380-480V	6500 W
3□ ~220-240V	5500 W (25A), 3500 W (16A)
1□ ~200-240V	5500 W (32A), 3500 W (16A)*
* Obroty min $^{-1}$	2800
Prędkość obwodowa tarczy	59,8 m/s
Średnica tarczy	457 mm
Mocowanie	25,4 mm
Głębokość cięcia	175 mm
Wymiary	810 mm x 260 mm x 310 mm
Waga	11,6 kg

Model	P8K (Powerbox)
Moc:	
Wejściowa	
3□ ~380-480V : 16A	8000 W
3□ ~220-240V : 25A	7000 W
1□ ~200-240V : 32A	7000 W
Min. przepływ wody (25°C)	3,5 L/min (1 gpm)
Max. ciśnienie wody	7 bar (100 psi)
Wymiary	460mm x 220mm x 260mm
Waga	7,1kg

C18 cena netto: 16800,00 pln

P8K cena netto: 17955,00 pln

R13

Przecinarka pierścieniowa na tarcze fi330 mm o mocy 3200 W - głębokości cięcia 220 mm.

PATENT AGP

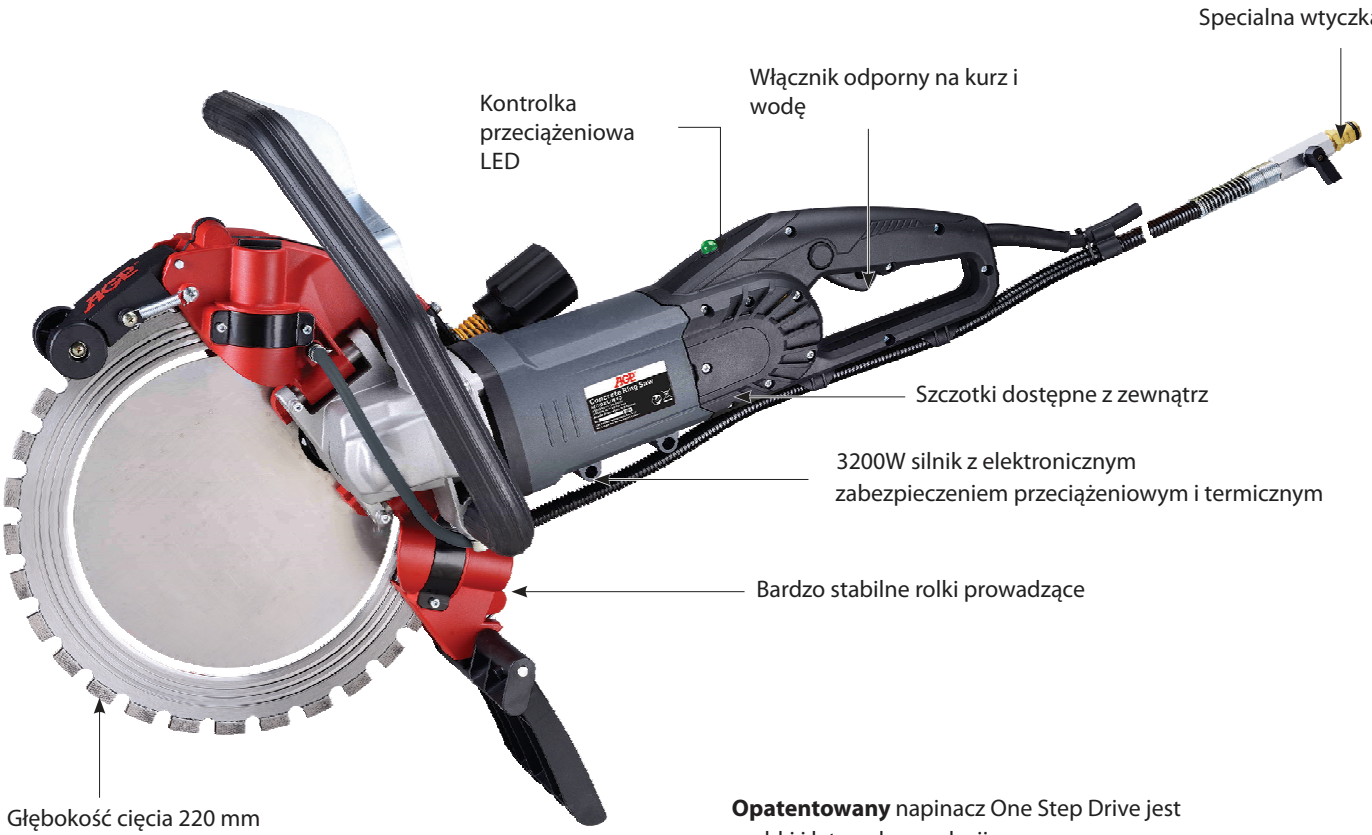

Opatentowany napinacz One Step Drive jest szybki i łatwy do regulacji



Osprzęt

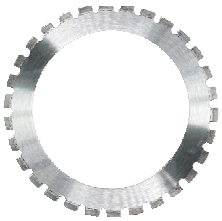

Pierścień 330mm

cena netto: 950,00 pln

cena netto: 17693,00 pln

Model	R13
Moc	3200 W
Napięcie	220-240 V~ Częstotliwość 50-60 Hz
Obroty min $^{-1}$	2850
Prędkość obwodowa tarczy	49,2 m/s
Średnica tarczy	330 mm
Głębokość cięcia	220 mm
Ochrona	Klasa I, PRCD / GFCI)
Wymiar (z tarczą)	730 x 280 x 450 mm

R16

Przecinarka ręczna na tarcze fi400mm o mocy 6500 W na wysoką częstotliwość - głębokość cięcia 300 mm.

PATENT AGP

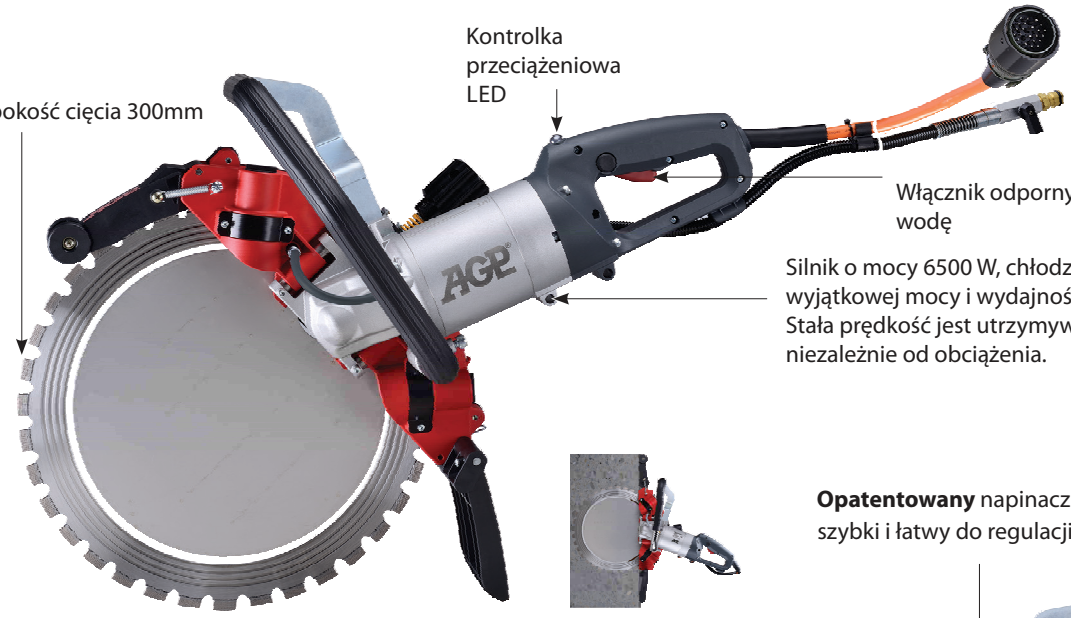

Opatentowany napinacz One Step Drive jest szybki i łatwy do regulacji



P8K Powerbox z wbudowanym PRCD posiada pełną elektroniczną ochronę przed za wysokim i za niskim napięciem oraz zabezpiecznie termiczne i przeciążeniowe. Dostarcza do urządzenia prąd o wysokiej częstotliwości





Dołączony adapter do zasilania jednofazowego. (maksymalnie 16A)

Chłodzony wodą Powerbox 8000 W ze specjalnym zespołem obwodów, który pozwala mu na zasilanie 3-fazowe 380 V, 3-fazowe 230 V i jednofazowe 230 V przy maksymalnym możliwym poziomie mocy

Osprzęt

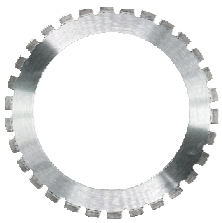

Pierścień 405mm

cena netto: 1060,00 pln

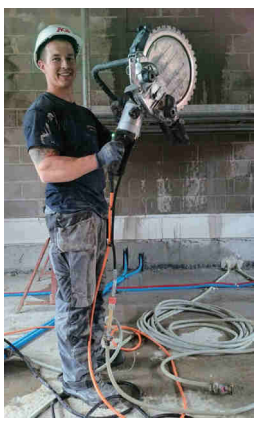

Model	R16
Moc:	
3~ ~380-480V	6500 W
3~ ~220-240V	3600 W (16A), 5500 W(25A)
1~ ~200-240V	3600 W (16A), 5500 W(32A)*
* Obroty min $^{-1}$	2500
Prędkość obwodowa	53,0 m/s
Średnica tarczy	400 mm
Głębokość cięcia	300 mm
Wymiary (z tarczą)	830 mm x 240 mm x 460 mm
Waga	12,8 kg

Model	P8K (Powerbox)
Moc:	
Wejściowa	
3~ ~380-480V : 16A	8000 W
3~ ~220-240V : 25A	7000 W
1~ ~200-240V : 32A	7000 W
Min. przepływ wody (25°C)	3,5 L/min (1 gpm)
Max. ciśnienie wody	7 bar (100 psi)
Wymiary	460mm x 220mm x 260mm
Waga	7,1kg

R16 cena netto: 21210,00 pln

P8K cena netto: 17955,00 pln

CS11

Piła łańcuchowa do cięcia z silnikiem o mocy 3200 W.
Możliwość cięcia 300 mm, idealna do cięcia w narożnikach

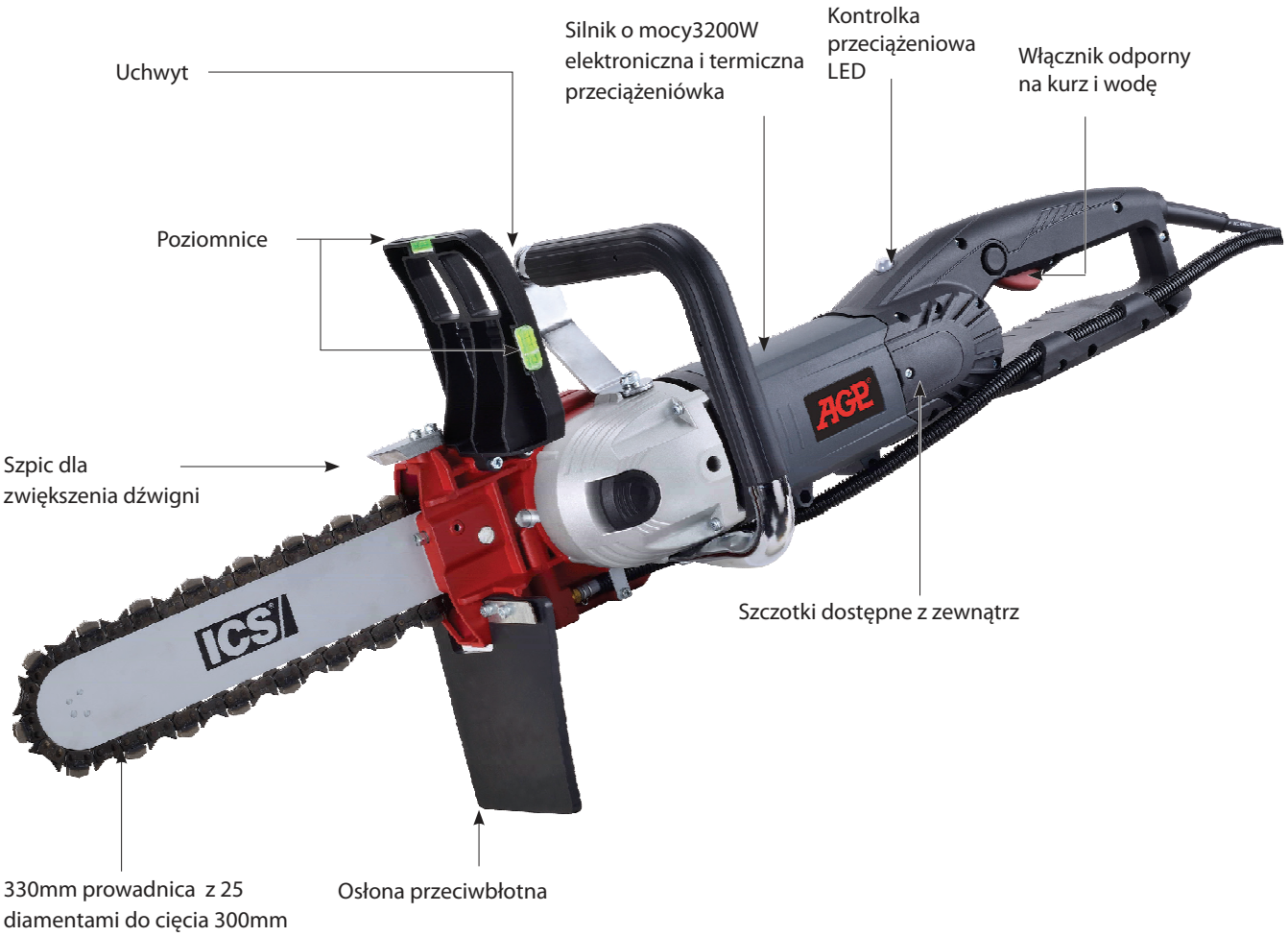

Piła CS 11 cena netto: 8190,00 pln

łańcuch cena netto: 1835,00 pln

prowadnica cena netto: 1400,00 pln

Zestaw kpl cena netto: 11046,00 pln

Model	CS 11
Moc	3200 W
Napięcie	220-240 V~ Częstotliwość 50-60 Hz
Obroty min $^{-1}$	10000
Prędkość obwodowa tarczy	20,65 m/s
Długość prowadnicy	382 mm
Głębokość cięcia	300 mm
Ochrona	Klasa II z PRCD / GFCI
Wymiar (z tarczą)	630 mm (930 mm z prowadnicą) x 215 mm x 280 mm
Waga	8.1 kg, (9.04 kg z prowadnicą i łańcuchem)

CG 125

Mocna bruzdownica o maksymalnej głębokości cięcia 40 mm oraz szerokość do 35 mm. Moc silnika 1800 W.

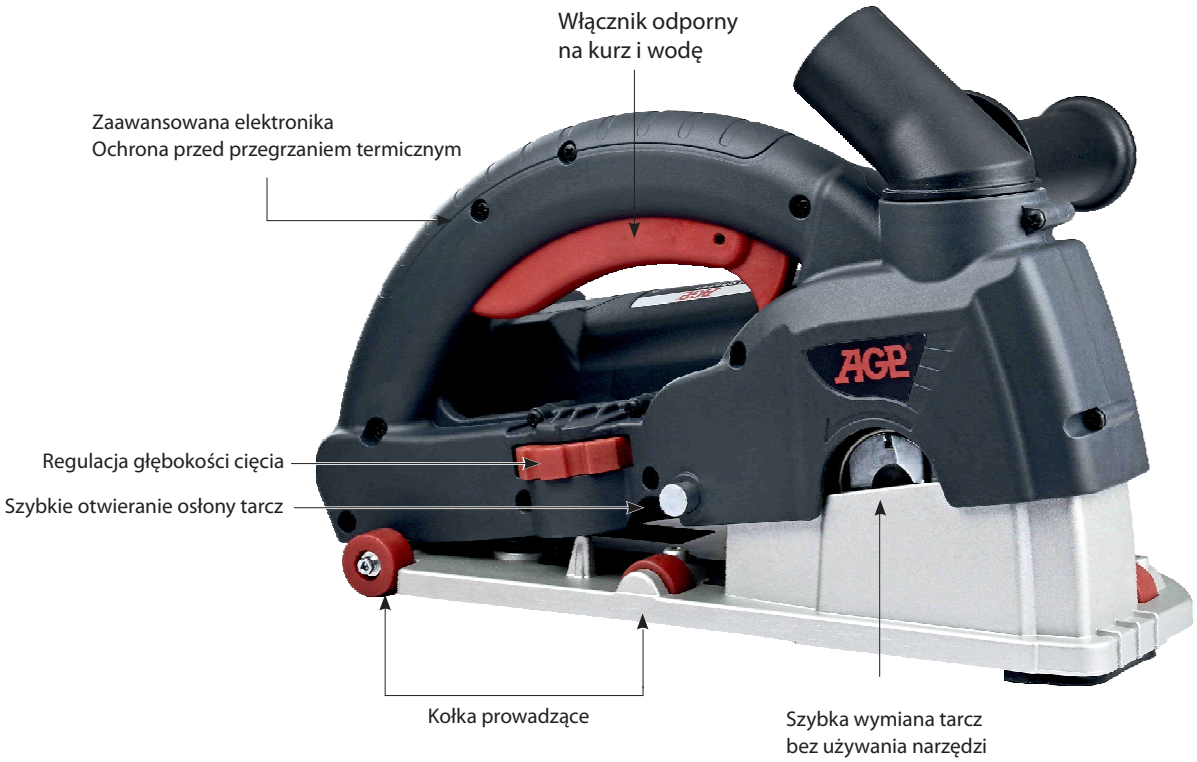

CG 125 cena netto: 4148,00 pln

W zestawie

125mm Tarcza x2

Osprzęt dodatkowy

Tarcza do cięcia EXPERT Premium 125



cena netto: 71,00 pln



Model	CG 125
Moc	1800 W (220 V)
Napięcie	220-240 V~ 50-60 Hz Częstotliwość
Obroty min^{-1}	9000
Średnica tarczy	125 mm
Mocowanie tarczy	22,23 mm
Głębokość cięcia	40 mm
Szerokość cięcia	35 mm
Ochrona przed przeciążeniem	TAK
Wymiary	365 mm x 151 mm x 247 mm
Ochrona przed przeciążeniem	4,7 kg

CG 150

Mocna bruzdownica o maksymalnej głębokości cięcia 50 mm oraz do szerokość 47 mm. Moc silnika 2500W
Wyposażona w opcjonalny system prowadnic.



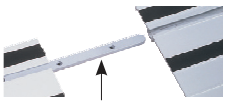

Łącznik prowadnicy

cena netto: 64,00 pln/ szt



Kontrola przecieniowa LED



Szybka wymiana tarcz bez używania narzędzi

2 tarcze



5 tarcz



Zestaw dystansów na 2 do 5 tarcz

CG 150 cena netto: 5565,00 pln

W zestawie

Universal:
150mm Tarcza
150 x H10 x T2,6 x 22,23mm

Osprzęt dodatkowy

Tarcza do cięcia EXPERT Premium 150

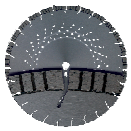

cena netto: 97,00 pln



Rozpórka (1000mm)

cena netto: 1143,00 pln



Prowadnica 1400mm

cena netto: 530,00pln

Model	CG 150
Moc	2500 W (220 V)
Napięcie	220-240 V~ 50-60 Hz Częstotliwość
Obroty min^{-1}	6500
Średnica tarczy	150 mm
Mocowanie tarczy	22,23 mm
Głębokość cięcia	50 mm
Szerokość cięcia	47 mm
Ochrona przed przeciążeniem	TAK
Waga	7,2 kg

G5

Szlifierka G5 to kompaktowa ręczna szlifierka o wysokiej wytrzymałości. Mocowanie antywibracyjne zapewnia maksymalny komfort pracy.



Model	G5
Moc	2200 W (220 V)
Napięcie	220-240 V~ 50-60 Hz Częstotliwość
Obroty min^{-1}	4500 - 9500
Średnica tarczy	Ø1 25 mm
Mocowanie tarczy	22,23 mm
Wymiary	246 x 280 x 325
Waga	5.75 kg
Cena netto	3098,00 PLN

G7 SZLIFIERKA

Szlifierka G7 to kompaktowa ręczna szlifierka o wysokiej wytrzymałości. Mocowanie antywibracyjne zapewnia maksymalny komfort pracy.



Model	G7
Moc	2200 W (220 V)
Napięcie	220-240 V~ 50-60 Hz Częstotliwość
Obroty min^{-1}	3200 - 6500
Średnica tarczy	180 mm
Mocowanie tarczy	22,23 mm
Wymiary	246 x 280 x 325
Waga	5.74 kg
Cena netto	3413,00 PLN

G125

Profesjonalna szlifierka ręczna do betonu o mocy 2200 W,
o średnicy tarczy 125 mm.



Model	G125
Moc	2200 W (220 V)
Napięcie	220-240 V~ 50-60 Hz Częstotliwość
Obroty min^{-1}	4300 - 7200
Średnica tarczy	125 mm
Mocowanie tarczy	22,23 mm
Wymiary	500 x 195 x 175 mm
Waga	4.7 kg
Cena netto	3098,00 PLN

G180
SZLIFIERKA

Profesjonalna szlifierka ręczna do betonu o mocy 2200 W,
o średnicy tarczy 180 mm.



Model	G180
Moc	2200 W (220 V)
Napięcie	220-240 V~ 50-60 Hz Częstotliwość
Obroty min^{-1}	3500 - 5800
Średnica tarczy	180 mm
Mocowanie tarczy	22,23 mm
Wymiary	525 x 210 x 195 mm
Waga	5.0 kg
Cena netto	3413,00 PLN

BG 125

Profesjonalna szlifierka do betonu ma bardzo wydajny bez szczotkowy silnik prądu przemiennego o wysokiej częstotliwości 2200 W, zaprojektowany pod kątem wyjątkowej wydajności.



Model	BG 125
Moc	2200 W (220 V)
Napięcie	220-240 V~ 50-60 Hz Częstotliwość
Obroty min^{-1}	3850 - 5800
Średnica tarczy	125 mm
Mocowanie tarczy	22,23 mm
Wymiary	455 x 200 x 175 mm
Waga	4.6 kg
Cena netto	6090,00 PLN

BG 5 SZLIFIERKA

Profesjonalna szlifierka do betonu ma bardzo wydajny bez szczotkowy silnik prądu przemiennego o wysokiej częstotliwości 2200 W, zaprojektowany pod kątem wyjątkowej wydajności.

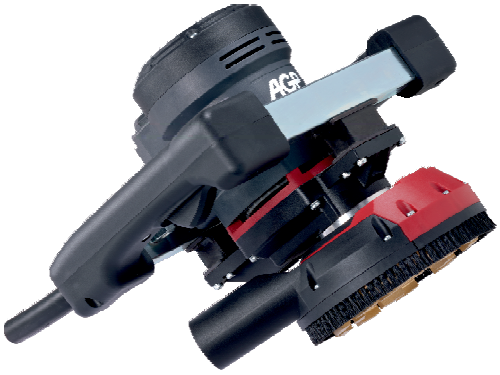

Model	BG 5
Moc	2200 W (220 V)
Napięcie	220-240 V~ 50-60 Hz Częstotliwość
Obroty min^{-1}	3850 - 5800
Średnica tarczy	180 mm
Mocowanie tarczy	22,23 mm
Wymiary	235 x 290 x 235 mm
Waga	5.1 kg
Cena netto	609000 PLN



Model	Przetwornica P4K
Moc	4000 W (220 V)
Napięcie	220-240 V~ 50-60 Hz Częstotliwość
Kompatybilne maszyny	AGP BG5, AGP BG125
Waga	3,1 kg
Cena netto	7245,00 PLN

BUFF
FLOOR GRINDER

Profesjonalna jednogłowicowa szlifierka do podłoża o zakresie pracy 250 mm.

FM 25



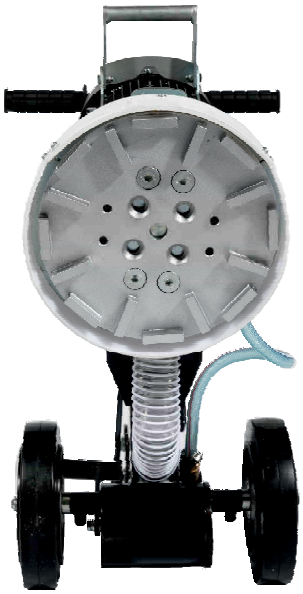



model maszyny	FM 25
zakres pracy	250 mm
moc	2,2 kw
zasilanie	220V
obroty	1410
waga	65 kg
rodzaj narzędzi	Talerz 250 mm
montaż talerza	przykręcany
cena netto	6 200,00 PLN

BUFF
FLOOR GRINDER

Profesjonalna jednogłowicowa szlifierka do podłoża o zakresie pracy 330 mm.

FM 33



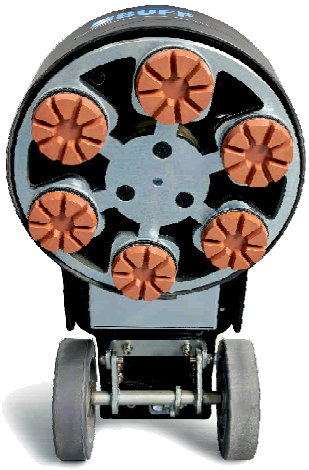



model maszyny	FM 33
zakres pracy	330 mm
moc	2,2 kw
zasilanie	220V
obroty	0 - 1400
rozruch	płynny
waga	65 kg
ilość płytek	9 szt
rodzaj narzędzi	PS 9 lub PS 3, pad 75 mm
montaż płytek	magnes lub przykręcane, rzep
cena netto	10 500,00 PLN (w zestawie kpl płytek)

BUFF
FLOOR GRINDER

Profesjonalna mała szlifierka planetarna do podłoża o zakresie pracy 460 mm.

FM 46



panel sterowania





inwerter



model maszyny	FM 46
zakres pracy	460 mm
moc	3,7 kw
zasilanie	220V
obroty	0 - 1620
rozruch	płynny
waga	180 kg
ilość płytek	9 szt (3 x 3 na korpusie 200 mm)
rodzaj narzędzi	PS 9 lub PS 3, pad 75 mm
montaż płytek	magnes lub przykręcane, rzep
cena netto	25 500,00 PLN (w zestawie kpl płytek)

BUFF
FLOOR GRINDER

Profesjonalna duża szlifierka planetarna do podłoża o zakresie pracy aż 750 mm.

FM 75



panel sterowania





inwerter



model maszyny	FM 75
zakres pracy	750 mm
moc	11 kw
zasilanie	400V
obroty	300 - 1500
rozruch	płynny
waga	400 kg
ilość płytek	9 szt (3 x 3 na korpusie 200 mm)
rodzaj narzędzi	PS 9 lub PS 3, pad 75 mm
montaż płytek	magnes lub przykręcane, rzep
cena netto	39 800,00 PLN (w zestawie kpl płytek)

Cięcie

Segment Trex



Cięcie

Gold Premium



Cięcie

V 50



Cięcie

Perełka Diamentowa



Cięcie

Trex - Strunobeton



Wiercenie

Ring Premium



Wiercenie

Strzałka Premium



Wiercenie

Daszkowy Premium



Zasady użytkowania narzędzi diamentowych

- Należy dobrać odpowiednie narzędzie do obrabianego materiału uwzględniając średnicę tarczy/wiertła, moc maszyny, ilość obrotów na minutę
- Mocowane narzędzie musi być dostosowane do maszyny i założone zgodnie z kierunkiem obrotu
- Maszyna musi być stale konserwowana i okresowo serwisowana
- Cięty lub wiercony materiał nie może być luźny, pojedyncze elementy należy solidnie przymocować przed rozpoczęciem pracy
- Głębokie cięcia wykonuje się etapami
- Przy cięciu zabrania się przekrzywiania tarczy w stosunku do powierzchni ciętej
- Zabrania się szlifowania bocznymi segmentami tarczy
- Zabrania się pracy bez chłodzenia narzędziami przeznaczonymi do pracy „na mokro"
- W wypadku „stępienia się" narzędzia (zdecydowane spowolnienie pracy, iskrzenie) należy naostrzyć segment diamentowy poprzez przecięcie/przewiercenie abrazyjnego materiału (piaskowiec, pustak)
- Niedopuszczalna jest praca uszkodzonym narzędziem (wykruszone segmenty, falujący dysk tarczy, krzywe wiertło itp.)
- W czasie pracy należy stosować ogólne zasady BHP

Tabela użytkowa

Tarcze diamentowe

średnica tarczy	zalecane obroty	max. gł. cięcia
mm	obr/min	mm
100	9,000	25
115	8,000	32
125	7,200	38
150	6,000	44
180	5,100	56
230	4,000	81
300	3,000	90
350	2,600	105
400	2,300	130
450	2,000	155
500	1,800	180
600	1,500	220
700	1,300	270
800	1,100	320
900	1,000	370
1000	870	420
1100	850	470
1200	750	520
1300	700	570
1400	650	620
1600	600	720
1800	550	820
2000	500	920
2200	450	1020

Wiertła koronowe

średnica wiertła	zalecane obroty*
mm	obr/min
16	5,000
20	4,000
24	2,800
30	2,300
35	1,900
42	1,700
52	1,500
62	1,300
82	950
102	750
132	590
152	510
182	420
200	380
225	350
250	320
300	250
400	190
500	150
600	130
700	110
800	95
900	80
1000	70

*wytyczne przy wierceniu w zbrojonym betonie, w wypadku wiercenia w miększych materiałach zaleca się zwiększenie obrotów

AGP

AGP POWER TOOLS POLSKA

Oficjalny i wyłączny dystrybutor w Polsce

MIDAN s.c. Michał Sikora, Daniel Mrozowski

ODDZIAŁ WARSZAWA

ul. Meblowa 1, 04-460 Warszawa

Tel. 22 357 10 66

zamowienia@midan.pl

Godziny pracy: pon. do pt. 8:00–16:00

ODDZIAŁ WIELICZKA

ul. Na stoku 13, 32-020 Wieliczka

Tel. 12 307 21 80

k.miskowiec@midan.pl

NIP 5242563465 | REGON 140398089 | BDO 000363235

www.midan.pl/agp/

Wiercenie, cięcie i szlifowanie

Maszyny AGP, osprzęt diamentowy MIDAN i doradztwo techniczne.

Ceny katalogowe i dostępność potwierdzamy przy zamówieniu.

Wyciąg z katalogu MIDAN 2026. Dane kontaktowe uaktualnione
16 listopada 2026. Pozostałe strony pochodzą z katalogu MIDAN.